УПА 60/80.11.03.006

3,2

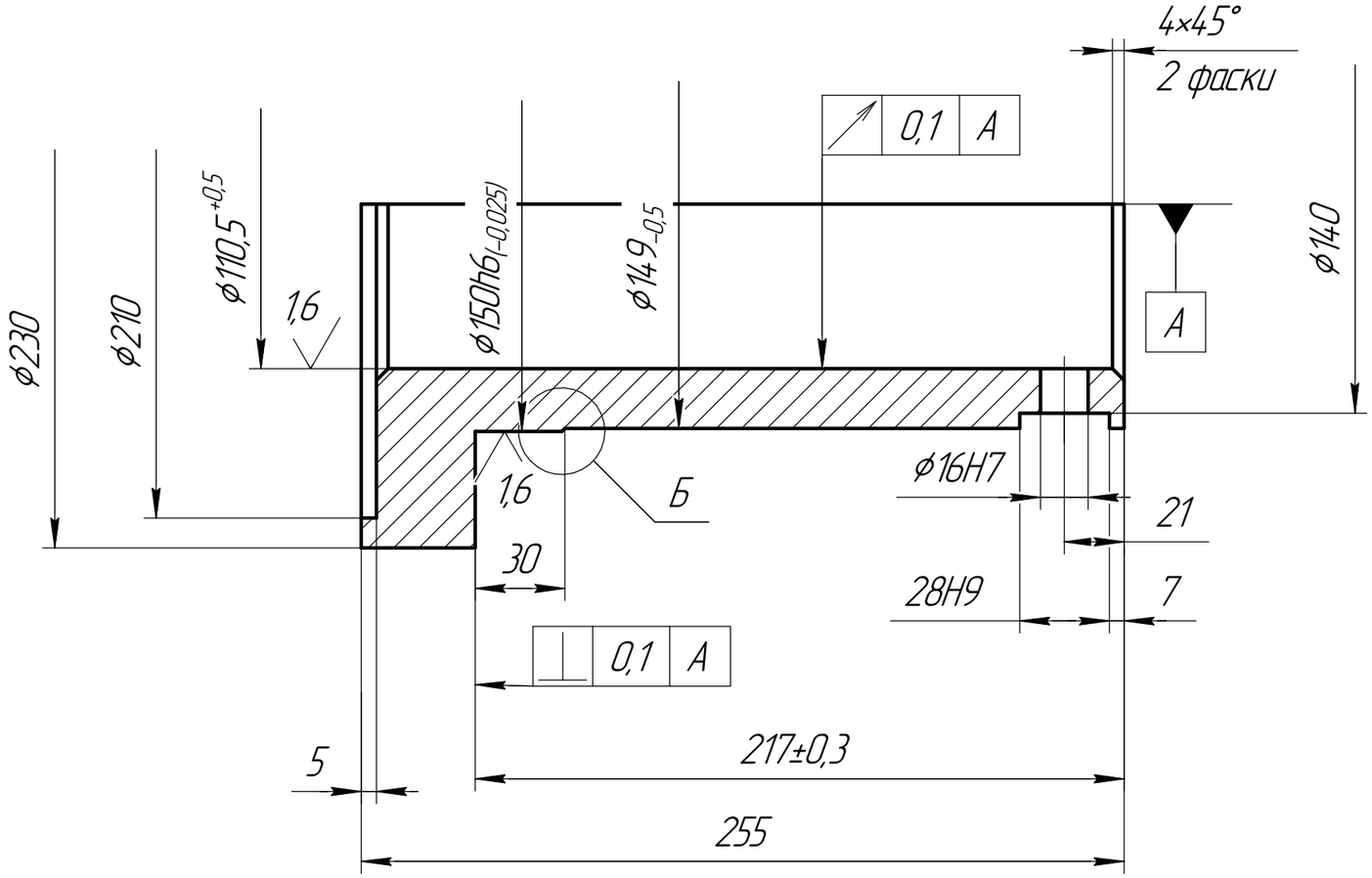

Б(4:1)

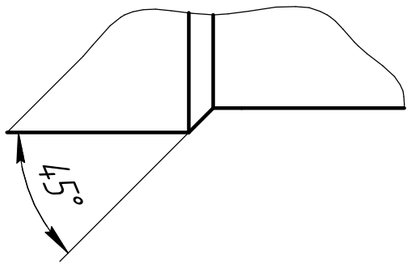

1. 28...32 $HRC_э$
2. Обработку производить совместно с дет. УПА 60/80.11.03.005.
3. После расточки маркировать попарно.
4. H14, h14, $\pm \frac{t_2}{2}$.

Изм.	Лист	№ докум.	Подп.	Дата	УПА 60/80.11.03.006			
Разраб.					Полувтулка	Лит.	Масса	Масштаб
Пров.							21,76	1:2
Т.контр.						Лист	Листов	
Н.контр.					Сталь 45 ГОСТ 1050-88			
Утв.								

Перв. примен. | Справ. № | Подп. и дата | Инв. № дубл. | Взам. инв. № | Подп. и дата | Инв. № подл.

Копировал | Формат А3